Betriebsanleitung für Elektro-Salamander
Modell LANA / Modell LYNN

(*443-1050*) (*443-1055*)

Instruksjonsmanual til Electro Salamanders
modell LANA / modell LYNN

(*443-1050*) (*443-1055*)

Modell LANA (*443-1050*)

Modell LYNN (*443-1055*)

Norsk Oversettelse av original

Deutsch - Original

INHALT / INNHOLD

Einleitung / Introduksjon 1

Lieferumfang / Leveringsomfang 1

Normen und Richtlinien / Standarder og direktive 1

Technische Übersicht / Teknisk oversikt 2

Symbolerklärung / forklaring av symboler 2

Allgemeine Hinweise / generell informasjon 3

Sicherheitshinweise / sikkerhetsinformasjon 3

Anschluss / kobling 4

Betrieb / bruk 5

Fehlersuche / feilsøking 6

Wartung / vedlikehold 7

Reinigung / rengjøring 7

Explosionszeichung LANA / utvidet tegning LANA 8

Teile Liste LANA / deleliste LANA 8

Explosionszeichung LYNN / utvidet tegning LYNN 9

Teile Liste LYNN / deleliste LYNN 9

Verpackungs-Entsorgung / kast av emballasje 10

Geräte- Entsorgung / Kasting av enheten 10

EINLEITUNG

Sehr geehrter Kunde,

vielen Dank, dass Sie sich für den Kauf dieses Elektro-Salamanders entschieden haben.

Dieser Elektro-Salamander ist für gewerbliche Zwecke konzipiert und ideal dafür geeignet, Speisen wie Lasagne, Kuchen oder Nachtische zu überbacken und diesen somit den letzten feinen Schliff zu geben.

Mit drei (Modell Lynn) oder vier (Modell Lana) Grillrost-Positionen ermöglicht dieser Salamander die einfache jedoch vielseitige Zubereitung von gegrillten oder überbackenen Speisen, in einer betriebsamen Küche.

Bitte lesen Sie diese Gebrauchsanleitung aufmerksam durch.

Wir wünschen Ihnen viel Freude an Ihrem neuen Salamander Grill und immer gutes Gelingen.

INTRODUKSJON

Kjære kunde,

Takk for ditt kjøp av elektrisk salamander grill.

Denne elektriske salamander grillen er designet for kommersiell bruk og er ideell for å gratinere retter som lasagne, kaker eller deserter, ved å gi dem en fin finish.

Med tre (Lynn modellen) eller fire (Lana modellen) grill posisjoner, lar denne salamander grillen deg enkelt forberede grillet eller gratinerte retter i et travelt kjøkken.

Vennligst les disse instruksjonene nøye.

Vi ønsker deg mye moro med din nye Salamander grill og alltid mye suksess.

LIEFERUMFANG

- 1 Professioneller Elektro-Salamander
- 1 Grillrost
- 1 Krümelblech
- 1 Betriebsanleitung

LEVERINGSOMFANG

- 1 Profesjonell elektrisk salamander
- 1 grillgitter
- 1 smuletallerken
- 1 instruksjonsmanual

NORMEN UND RICHTLINIEN

Das Gerät entspricht den aktuellen Normen und Richtlinien der EU.
Bei Bedarf lassen wir Ihnen die entsprechende Konformitätserklärung zukommen.

STANDARDER OG DIREKTIVER

Enheten oppfyller gjeldende EU standarder og direktiver.
Dersom det skal være nødvendig, vil vi sende deg den tilsvarende erklæringen av konformitet.

Abbildungen in dieser Anleitung können vom original Artikel abweichen.
Iluastrasjoner i denne manualen kan være annerledes fra den originale artikelen.

TECHNISCHE ÜBERSICHT / TECHNICAL OVERVIEW

Modell / model	LANA	LYNN
Best.-Nr.: / *Ordenr.:*	443-1050	443-1055
Material (Gehäuse) / *material (kabinett)*	Edelstahl / *rustfritt stål*	Edelstahl / *rustfritt stål*
Material (Grillrost) / *material (gitter)*	verchromter Stahl / *forkromet stål*	verchromter Stahl / *forkromet stål*
Material (Griff) / *material (håndtak)*	wärmeisolierender Kunstoff *varmebestandig plast*	wärmeisolierender Kunstoff *varmebestandig plast*
Abmessungen / *dimensjoner (mm)*	B 580 x T 400 x H 375 *W 580 x D 400 x H 375*	B 610 x T 325 x H 280 *W 610 x D 325 x H 280*
Grillrost / *grillrist (mm)*	B 430 x T 355 *W 430 x D 355*	B 460 x T 255 *W 460 x D 255*
Anschluss / *tilkobling* (V / Hz / Ph/ kW)	230 / 50 / 1 / 3	230 / 50 / 1 / 2,5
Temperatur / *temperatur (°C)*	+50 / +300	+50 / +300
Gewicht / *Vekt (kg)*	17,5	14
Timer	30 Min / *min*	30 Min / *min*
U-Schienen zum Einschieben des Grilrostes *U-skinner for å justere høyde på gitteret*	4 Stk.	3 Stk.
EAN-Code	4017337 035779	4017337 035786

Technische Änderungen vorbehalten!
Med forbehold om tekniske endringer!

SYMBOLERKLÄRUNG / FORKLARING AV SYMBOLER

WARNUNG!
Dieses Symbol kennzeichnet Gefahren, die zu Verletzungen führen können.
Halten Sie die angegebenen Hinweise zur Arbeitssicherheit unbedingt genau ein und verhalten Sie sich in diesen Fällen besonders vorsichtig.

ADVARSEL!
Dette symbolet indikerer farer som kan forårsake. Det er viktig at du forholder deg til informasjon om arbeidssikkerhet og er spesielt forsiktig i disse tilfellene.

WARNUNG: GEFAHR DURCH ELEKTRISCHEN STROM!
Dieses Symbol macht auf gefährliche Situationen durch elektrischen Strom aufmerksam. Bei Nichtbeachten der Sicherheitshinweise besteht Verletzungs- oder Lebensgefahr!

ADVARSEL: FARE FRA ELEKTRISKE STRØMMER!
Dette symbolet viser til farlige situasjoner forårsaket av elektrisk strøm Unnlatelse av å følge sikkerhetsinstruksjonene kan føre til skade eller død!

WARNUNG: HEISSE OBERFLÄCHE - VERBRENNUNGSGEFAHR!
Dieses Symbol weist auf die heiße Oberfläche des Gerätes, während des Betriebes und danach hin. Verbrennungsgefahr bei Nichtbeachten!

ADVARSEL: VARME OVERFLATER - FARE FOR BRANNSKADER!
Dette symbolet indikerer varme overflater under og etter Risiko for brannskader!

ALLGEMEINE HINWEISE

- Vor der ersten Inbetriebnahme entfernen Sie alle Schutzfolien und reinigen Sie das Gerät sorgfältig.
- Bewahren Sie diese Betriebsanleitung griffbereit, in der Nähe des Gerätes auf.
- Der Hersteller/Händler kann nicht verantwortlich gemacht werden für Schäden, die durch Nichtbeachtung dieser Bedienungsanleitung entstehen. Außerdem ist dann die Sicherheit des Gerätes nicht mehr gewährleistet.
- Bei der Weitergabe des Gerätes an Dritte muss diese Betriebsanleitung mitgegeben werden.
- Nach dem Auspacken des Gerätes vergewissern Sie sich, dass sich alles in einwandfreiem Zustand befindet. Sollten Sie Beschädigungen entdecken, so schließen Sie das Gerät nicht an, sondern benachrichtigen Sie Ihren Händler.
- Bewahren Sie die Verpackung des Gerätes auf. Nur in der Original Verpackung kann das Gerät sicher transportiert werden.
- Falls eine Aufbewahrung der Verpackung nicht möglich ist, trennen Sie die verschiedenen Verpackungsmaterialien und liefern Sie diese bei der nächstgelegenen Sammelstelle zur sachgemäßen Entsorgung ab.
- Beachten Sie, dass alle Bestandteile der Verpackung (Plastikbeutel, Karton, Styroporteile, usw.) Kinder gefährden können und deshalb nicht in deren Nähe gelagert werden dürfen.
- Aus hygienischen Gründen wird mindestens eine tägliche Reinigung empfohlen, aber auch nach Abschluss eines jeweiligen Fertigungsprozesses im Laufe eines Tages.

GENERELL INFORMASJON

- Fjern all beskyttende folie og rengjør enheten nøye før du bruker den første gang.
- Ta vare på disse instruksjonene innenfor rekkevidde, nær enheten.
- Produsenten/selgeren kan ikke holdes ansvarlig for skader forårsaket av at man ikke følger disse instruksjonene. I tillegg, er sikkerheten til enheten ikke lenger garantert.
- Disse instruksjonene må bli gitt med når enheten blir gitt til tredjeparter.
- Etter å ha pakke ut enheten, forsikre deg om at alt er i perfekt stand. Hvis du oppdager skader, må du kontakte din selger.
- Ta vare på enhetens innpakning. Enheten kan bare transporteres trygt i den originale innpakningen.
- Hvis det ikke er mulig å ta vare på innpakningen, separer de ulike innpakning materialene og returner dem til egnet sted for riktig kasting.
- Vennligst merk deg at alle delene av innpakningen (plastposer, papp, polystyren deler, osv.) kan være til fare for barn og må derfor ikke lagres nært dem.
- For hygieniske grunner, er minst en daglig rengjøring anbefalt, men også etter bruk. Men også etter ferdigstillelse av en produksjonsprosess i løpet av en dag.

SICHERHEITSHINWEISE

- Lesen Sie diese Betriebsanleitung sorgfältig und beachten Sie die darin gegebenen Hinweise.
- Falsche Bedienung und unsachgemäße Behandlung können zu Störungen am Gerät führen und zu Verletzungen des Benutzers.
- Beachten Sie die für den Einsatzbereich geltenden Unfallverhütungsvorschriften und die allgemeinen Sicherheitsbestimmungen.
- Betreiben Sie das Gerät nicht unbeaufsichtigt!
- Sorgen Sie immer für genügend frische Luft, während der Benutzung dieses Gerätes.
- Sorgen Sie für einen sicheren Stand auf einem trockenen, rutschfesten Untergrund.
- Bewegen Sie das Gerät nicht während der Benutzung.
- Stellen Sie das Gerät nicht auf eine heiße Oberfläche.
- Lassen Sie das Netzkabel nicht über scharfe Kanten hängen und halten Sie es fern von heißen Gegenständen und offenen Flammen.
- Achten Sie darauf, dass ein unbeabsichtigtes Ziehen am Kabel oder ein Stolpern darüber nicht möglich ist.
- Überprüfen Sie regelmäßig das Kabel. Wenn es beschädigt ist, z. B. durch Quetschen, dann muss es von einem qualifizierten Fachmann ausgewechselt werden.
- Lassen Sie das Gerät während der Benutzung nicht unbeaufsichtigt. Seien Sie besonders vorsichtig, wenn Kinder in der Nähe sind, diese können die Gefahren im Umgang mit Elektrogeräten und Geräten die heiß werden nicht erkennen, weshalb es zu Verletzungen und Sachbeschädigung kommen kann!
- Schützen Sie das Gerät vor Feuchtigkeit.
- Betreiben Sie das Gerät nicht im Freien, bei Regen!
- Reinigen Sie das Gerät nicht mit einem offenen Wasserstrahl.

SIKKERHETSINFORMASJON

- Les disse bruksinstruksene nøye og observer informasjon som er gitt deretter.
- Feil bruk og håndtering kan føre til funksjonsfeil på enheten og skade på brukeren.
- Se nøye over reguleringene for å unngå skade som gjelder til ditt bruksområde og de generelle sikkerhetsreguleringene.
- Ikke bruk enheten uten tilsyn!
- Forsikre deg alltid om at det er nok frisk luft når du bruker denne enheten.
- Sikre at den står på en trygg, ikke glatt overflate.
- Ikke flytt enheten under bruk.
- Ikke plasser enheten på varme overflater.
- Ikke la strømledningen henge over skarpe kanter og hold den unna varme objekter og nakne flammer.
- Pass på at utilsiktet trykk på kabelen eller snubling over den ikke er mulig.
- Sjekk kabelen regelmessig. Hvis den er skadet, F.eks. På grunn av trykk, må den erstattes av en kvalifisert spesialist. Ikke la enheten være uten tilsyn under bruk. Vær spesielt forsiktig når barn er i nærheten, da de ikke kan gjenkjenne farene ved å håndtere elektriske apparater og utstyr som blir varme, noe som kan forårsake skade eller skade på eiendom! Beskytt enheten mot fuktig.
- Ikke bruk apparatet utendørs, i regn! Ikke rengjør enheten med en åpen vannstråle.

SICHERHEITSHINWEISE

- Wenn notwendig, kontaktieren Sie eine Person die zur Reparatur des Gerätes berechtigt ist.
- Dieses Gerät darf nur von Personen bedient werden, die dazu ausgebildet wurden.
- Keine Bedienung des Gerätes durch Kinder oder Personen mit eingeschränkten körperlichen, sensorischen oder geistigen Fähigkeiten; oder Mangel an Erfahrung und/oder Wissen, da diese Personen die Gefahren bei der Benutzung von Elektrogeräten und/oder Geräten, welche Hitze erzeugen, nicht erkennen können und es so zu Unfällen, Brand oder Sachbeschädigung kommen kann.
- Vor jeder Reinigung den Stecker aus der Steckdose ziehen, bzw. das gerät vom Strom trennen; ebenso bei längerer Nichtbenutzung.
- Um das Gerät vom Stromnetz zu trennen, ziehen Sie den Netzstecker, falls vorhanden, oder lösen Sie die zugehörige Sicherung aus oder drehen Sie diese heraus.
- Benutzen Sie das Gerät nur für den für dieses Gerät vorgesehenen Zweck, wie das Überbacken oder Gratinieren von Speisen.
- Verwenden Sie zum Betrieb des Gerätes nur die dafür vorgesehenen Original Teile.
- Im Falle einer Störung und/oder Fehlfunktion schalten Sie das Gerät aus und ziehen Sie den Stecker aus der Steckdose; oder trennen Sie das Gerät vom Stromnetz und benachrichtigen Sie Ihren Händler. Er wird die Reparatur mit Original Ersatzteilen ausführen.
- Drehen Sie den Grill NICHT auf den Kopf. Dies wird dazu beitragen, die Möglichkeit einer Beschädigung zu vermeiden.

SIKKERHETSINFORMASJON

- Hvis det er nødvendig, kontakt en person autorisert til å reparere enheten.
- Denne enheten kan bare bli operert av personer som har blitt trent for dette formålet.
- Ingen operasjon av enheten av barn eller personer med begrenset fysisk, sensorisk eller mentale ferdigheter; eller mangel på erfaring og/eller kunnskap, siden disse personene ikke kan gjenkjenne farene ved bruk av elektriske enheter og/eller enheter som generer varme og kan forårsake ulykker, flamme eller skade på eiendom.
- Koble pluggen fra kontakten før rengjøring, eller koble enheten fra strømforsyningen, også hvis den ikke er i bruk over en lengre periode.
- For å koble enheten fra strømforsyningen, koble fra strømledningen eller koble fra eller fjern den tilsvarende sikringen.
- Bruk enheten kun for dens tiltenkte bruksområde, som baking eller gratinering av mat.
- Bruk bare originale deler tiltenk for bruk på enheten.
- Hvis det skulle oppstå en feil, skru av enheten og koble den fra vegg-kontakten; eller koble fra enheten og gi beskjed til din selger. Selgeren vil da arrangere en reparasjon med originale reservedeler.
- IKKE SNU grillen opp ned. Dette vil hjelpe med å forhindre mulige skader.

ANSCHLUSS

Bevor Sie das Gerät anschließen, vergewissern Sie sich, dass die Spannung und die Frequenz der Stromversorgung mit den Angaben auf dem Typenschildes Gerätes übereinstimmen!

Das Gerät wird steckerfertig ausgeliefert. Wenn das Gerät jedoch in einer professionellen Umgebung eingesetzt wird, ist es notwendig, für einen Potentialausgleich, über ein geeignetes Kabel, zu sorgen.
Ein entsprechender Anschluss befindet sich auf der Rückseite des Gerätes.

Lassen Sie die Installation des Gerätes nur von einem Fachmann vornehmen!

Das Gerät muss so positioniert werden, dass es unkompliziert an das Stromnetz angeschlossen werden kann. Der Netzstecker sollte jederzeit gut erreichbar sein! Sorgen Sie jederzeit für genügend freien Raum, um das Gerät jederzeit ohne Umstände betreiben und warten zu können.

Die Abstandshalter auf der Rückseite des Gerätes sorgen für ausreichenden Absand zur Wand.

Das Gerät sollte regelmäßig von einer qualifizierten Person überprüft und gewartet werden!

Achtung! Beim ersten Einschalten des Gerätes mag es zu geringer Rauchentwicklung, bei den Heizelementen, kommen. Dies ist normal und stellt keine Fehlfunktion dar!

TILKOBLING

Før du kobler til enheten, forsikre deg om at spenningen og frekvensen til strømforsyningen tilsvarer informasjonen på navneplaten til enheten!
Enheten er levert klar for innplugging. Men, hvis enheten brukes i et profesjonelt miljø, er det nødvendig å å gi potensiell tilkobling via en passende kabel. En tilsvarende kontakt er plassert på baksiden av enheten.

Bare få enheten installert av en spesialist!

Enheten må bli plassert på en slik måte at den enkelt kan kobles til strømforsyningen. Stikkontakten skal alltid være lett tilgjengelig! Sørg for at det alltid er nok ledig plass til å betjene og vedlikeholde enheten til enhver tid.

Avstandsstykker på baksiden av enheten sørger for tilstrekkelig avstand til veggen.

Enheten bør kontrolleres og vedlikeholdes regelmessig av en kvalifisert person!

Oppmerksomhet! Når enheten er slått på for første gang, kan det være et lavt røykutslipp, ved varmeelementene. Dette er normalt og betyr ikke at det er noe galt!

WARNUNG: BRANDGEFAHR!

- Platzieren Sie das Gerät nicht in der Nähe von entzündlichen Materialien oder Flüssigkeiten!
  Zu allen Seiten muss ein ausreichender Abstand eingehalten werden!

ADVARSEL: FARE FOR FLAMME!

- Ikke plasser enheten nær brannfarlige materialer eller væsker!
  En tilstrekkelig avstand må holdes på alle sider.

WARNUNG: GEFAHR DURCH ELEKTRISCHEN STROM!

- Vergewissern Sie sich, dass das Stromkabel frei von Beschädigungen ist.
- Ein beschädigtes Gerät darf nicht benutzt werden! In diesem Falle wenden Sie sich an Ihren Fachhändler!
- Vor dem Anschluss ans Netz prüfen Sie, ob die Stromart und die Netzspannung mit den Angaben auf dem Typenschild des Gerätes übereinstimmen.
- Lassen Sie den Anschluss ggf. von einem Fachmann übernehmen.
- Verwenden Sie keine Adapter oder Verlängerungskabel.

ADVARSEL: FARE FOR ELEKTRISK STRØM

- Forsikre deg om at strømledningen er fri for skade.
- En skadet enhet må ikke brukes! I dette tilfellet kontakt din forhandler!
- Før du kobler enheten til strømnettet, må du kontrollere om strømmen og nettspenningen stemmer overens med informasjonen på typeskiltet på enheten.
- Om nødvendig, få en spesialist til å ta over tilkoblingen.
- Ikke bruk adaptere eller skjøteledninger.

BETRIEB

Der Salamander verfügt über drei (Lynn) oder vier (Lana) Einschübe. Positionieren Sie das Grillrost in der Höhe, die der Höhe der zu zubereitenden Speise entspricht.

Vor der ersten Inbetriebnahme ohne Speisen für ca. 20 Minuten hochheizen lassen. Ein eventuell unangenehmer Geruch kann durch Verbrennen von Fetten / Ölen entstehen, womit Oberflächen geschützt waren. Noch einmal nach dem Abkühlen von innen auswischen, nachtrocken und anschließend in Betrieb nehmen.

Um den Grill einzuschalten, drehen Sie den Temperaturregler auf die gewünschte Temperatur und stellen Sie die gewünschte Zeit ein.

Die grüne Kontrollleuchte zeigt an, dass das Gerät in Betrieb ist. Die orange Kontrollleuchte zeigt an, dass das Gerät noch aufheizt und die gewünschte Temperatur noch nicht erreicht ist.

Nach Erreichen der eingestellten Temperatur erlischt die orange Kontrollleuchte.

Wenn das Garen beendet ist, muss die Temperaturregelung auf die Position „0“ und der Timer auf die Position „Aus“ gestellt werden.

Am Boden des Grillraumes befindet sich ein Blech, zur Aufnahme von Krümeln. Die Schublade lässt sich zur einfachen Reinigung herausnehmen.

Bei längerer Nichtbenutzung des Gerätes, trennen Sie es vom Stromnetz und bewahren Sie es an einem trockenen und gut belüfteten Platz auf.

Drehen Sie das Gerät niemals auf den Kopf. Es könnte hierdurch beschädigt werden.

BRUK

Salamanderen har tre felt. Plasser grill gitteret på høyden som tilsvarer høyden på maten som skal tilberedes.

La den varmes uten mat i omtrent 20 minutter før du tar den i bruk. En ubehagelig lukt kan oppstå på grunn av brennende fett / oljer, som beskytter overflater Etter nedkjøling, vask over på innsiden, tørk over igjen og ta den i bruk.

For å skru på grillen, vri på temperaturkontrollen til ønsket temperatur og sett ønsket tid.

Det grønne indikatorlyset indikerer at enheten er i bruk. Det oransje indikatorlyset indikerer at enheten fortsatt varmes opp og den bestemte temperaturen har ikke blitt nådd.

Når den satte temperaturen er nådd, vil den oransje kontrollampen slukke.

Når matlagingen er ferdig, må temperaturkontrollen vridd til ‘0’ posisjonen og timeren vridd til av posisjonen.

På bunnen av grillrommet er det en plate for å holde smuler. Hyllen kan tas av for enkel rengjøring.

Hvis enheten ikke brukes for en lengre periode, koble den fra strømforsyningen og oppbevar den på en tørr og godt-ventilert plass.

Hold aldri enheten opp ned Dette kan skade den.

WARNUNG: HEISSE OBERFLÄCHE! VERBRENNUNGSGEFAHR!

- Einige Komponenten des Grills werden, während des Betriebes, sehr heiß! Es besteht die Gefahr von Verbrennungen beim Berühren dieser Komponenten.
- Beim Hereinstellen oder Herausnehmen unbedingt geeignete Hitzeschutzhandschuhe tragen!

ADVARSEL: VARM OVERFLATE – RISIKO FOR BRANNSKADE!

- Enkelte komponenter i grillen blir veldig varme under drift! Det er fare for forbrenning når du berører disse delene.
- Bruk alltid passende beskyttelseshansker når du justerer eller fjerner noe.

WARNUNG: GEFAHR DURCH ELEKTRISCHEN STROM!

- Das Gerät, Kabel und Stecker nicht mit nassen oder feuchten Händen anfassen.
- Das Gerät darf nicht in Wasser oder andere Flüssigkeiten getaucht werden. Sollte das Gerät dennoch einmal ins Wasser gefallen sein, sofort den Netzstecker ziehen und das Gerät vor erneutem Gebrauch von einem Fachmann überprüfen lassen. Es besteht Lebensgefahr durch Stromschlag.

WARNING: DANGER DUE TO ELECTRIC CURRENT!

- Ikke rør enheten, kablene og støpselene med våte eller fuktige hender
- Ikke senk apparatet i vann eller andre væsker. Hvis apparatet faller i vann, trekk det straks fra strømnettet og få det kontrollert av en spesialist før du bruker den igjen. Det er fare for dødelig elektrisk støt

FEHLERSUCHE

Wenn ein Problem auftritt, das nicht auf diesem Tisch zutrifft, hören Sie auf, den Grill zu benutzen, und wenden Sie sich an den Hersteller, einen qualifizierten Techniker oder einen autorisierten Händler.

FEILSØKING

Hvis et problem oppstår som ikke vises i denne tabellen, slutt å bruke grillen og søk hjelp fra produsenten, en kvalifisert teknikker eller en autorisert forhandler

PROBLEM / PROBEM	CAUSES / URSACHE	SOLUTIONS / LÖSUNG
Die Stromanzeige bleibt eingeschaltet, wenn das Gerät ausgeschaltet wird. ***Strømlampen forblir på når strømmen er på.***	Sicherung kann durchgebrannt sein. *Sikringen kan være røket..*	Sicherung austauschen. *Bytt sikringen.*
Die Netzspannung ist eingeschaltet, aber die Heizelemente funktionieren nicht. ***Strømmen er på, men varmeelementene virker ikke.***	Das Element kann fehlgeschlagen sein. *Elementet kan ha feilet.*	Wenden Sie sich an einen qualifizierten Techniker für eine Reparaturberatung. *Kontakt en kvalifisert tekniker for råd om reparasjon.*
Die Temperaturregelung funktioniert, aber die Kontrollleuchte ist aus. ***Temperaturkontrollen fungerer, men indikatorlyset er på.***	1. Die Kontrollleuchte ist nicht richtig angeschlossen. 2. Die Kontrollleuchte ist defekt. *1.Indikatorlyset er ikke koblet til riktig..* *2. Indikatorlyset er ødelagt.*	1. Die Verkabelung muss überprüft werden. Wenden Sie sich an einen qualifizierten Techniker für eine Reparaturberatung. 2. Kontrollleuchte ersetzen. Wenden Sie sich an einen qualifizierten Techniker für eine Reparaturberatung. *1. Kablingen må sjekkes. Kontakt en kvalifisert tekniker for råd angående reparasjon.* *2. Bytt indikatorlyset. Kontakt en kvalifisert tekniker for råd angående reparasjon.*

WARNUNG: GEFAHR DURCH ELEKTRISCHEN STROM!

- Ein beschädigtes Gerät darf nicht benutzt werden! In diesem Falle trennen Sie das Gerät vom Stromnetz und wenden Sie sich an Ihren Fachhändler!
- Versuchen Sie nie, das Gerät selbst zu öffnen oder gar zu reparieren. - Es besteht Lebensgefahr!

ADVARSEL: FARE PÅ GRUNN AV ELEKTRISK STRØM!

- En skadet enhet må ikke bli brukt! I dette tilfellet, koble enheten fra strømforsyning og kontakt din forhandler!
- Prøv aldri å åpne eller reparere enheten selv. Det er fare for liv!

WARTUNG

Die Wartung des Salamander LYNN darf nur von autorisierten Personen vorgenommen werden!

VEDLIKEHOLD

Vedlikehold av Salamander LYNN må bare utføres av autorisert personell!

REINIGUNG

Trennen Sie das Gerät vor jeder Reinigung vom Stromnetz! Beginnen Sie nicht mit der Reinigung, bevor das Gerät ausreichend abgekühlt ist!

Benutzen Sie niemals Wasser direkt oder einen Wasserstrahl, um das Gerät zu reinigen!
Reinigen Sie den Grillraum mindestens ein mal pro Woche; oder häufiger, je nach Nutzung des Gerätes.
Entnehmen Sie das Auffangblech und das Grillrost, reinigen Sie diese in warmem Wasser und trocknen Sie diese gut ab, bevor Sie diese zurück in das Gerät schieben.
Die Innenseite des Grillraumes sollte mit einem weichen, nicht Kratzer verursachendem Schwamm oder Tuch und einem geeigneten Reiniger gereinigt werden.

RENGJØRING

Koble fra enheten fra strømforsyningen før rengjøring! Ikke begynn rengjøringen før enheten har blitt kjølt ned tilstrekkelig!

Aldri bruk vann direkte eller vannstråler til rengjøring av enheten! Rengjør grillrommet minst en gang i uken; eller oftere, avhengig av hvor ofte du bruker apparatet
Fjern oppsamlingsbrettet og grillgitteret, rengjør det med varmt vann og tørk det godt før du setter det på plass i apparatet.

Innsiden av grillrommet burde rengjøres med en myk, ikke ripefri svamp eller klut og passende rengjøringsmiddel.

WARNUNG: GEFAHR DURCH ELEKTRISCHEN STROM!

- Vor jeder Reinigung muss das Gerät vom Stromnetz getrennt werden!

ADVARSEL: FARE PÅ GRUNN AV ELEKTRISK STRØM

- Enheten må kobles fra strømmen før rengjøring!

WARNUNG: HEISSE OBERFLÄCHE! VERBRENNUNGSGEFAHR!

- Einige Komponenten des Salamanders werden, während des Betriebes, sehr heiß! Es besteht die Gefahr von Verbrennungen beim Berühren dieser Komponenten.

ADVARSEL: FARE PÅ GRUNN AV ELEKTRISK STRØM!

- Noen deler av salamanderen blir veldig varm under drift! Det er fare for brannskader når du berører disse komponentene.

WARNUNG: GEFAHR DURCH ELEKTRISCHEN STROM!

- Ein beschädigtes Gerät darf nicht benutzt werden! In diesem Falle trennen Sie das Gerät vom Stromnetz und wenden Sie sich an Ihren Fachhändler!
- Versuchen Sie nie, das Gerät selbst zu öffnen oder gar zu reparieren. - Es besteht Lebensgefahr!

ADVARSEL: FARE PÅ GRUNN AV ELEKTRISK STRØM

- En skadet enhet må ikke brukes! I så fall koble enheten fra strømforsyningen og kontakt din forhandler!
- Prøv aldri å åpne eller reparere enheten selv. Det er fare for livet!

EXPLOSIONSZEICHNUNG LANA / UTVIDET TEGNING LANA

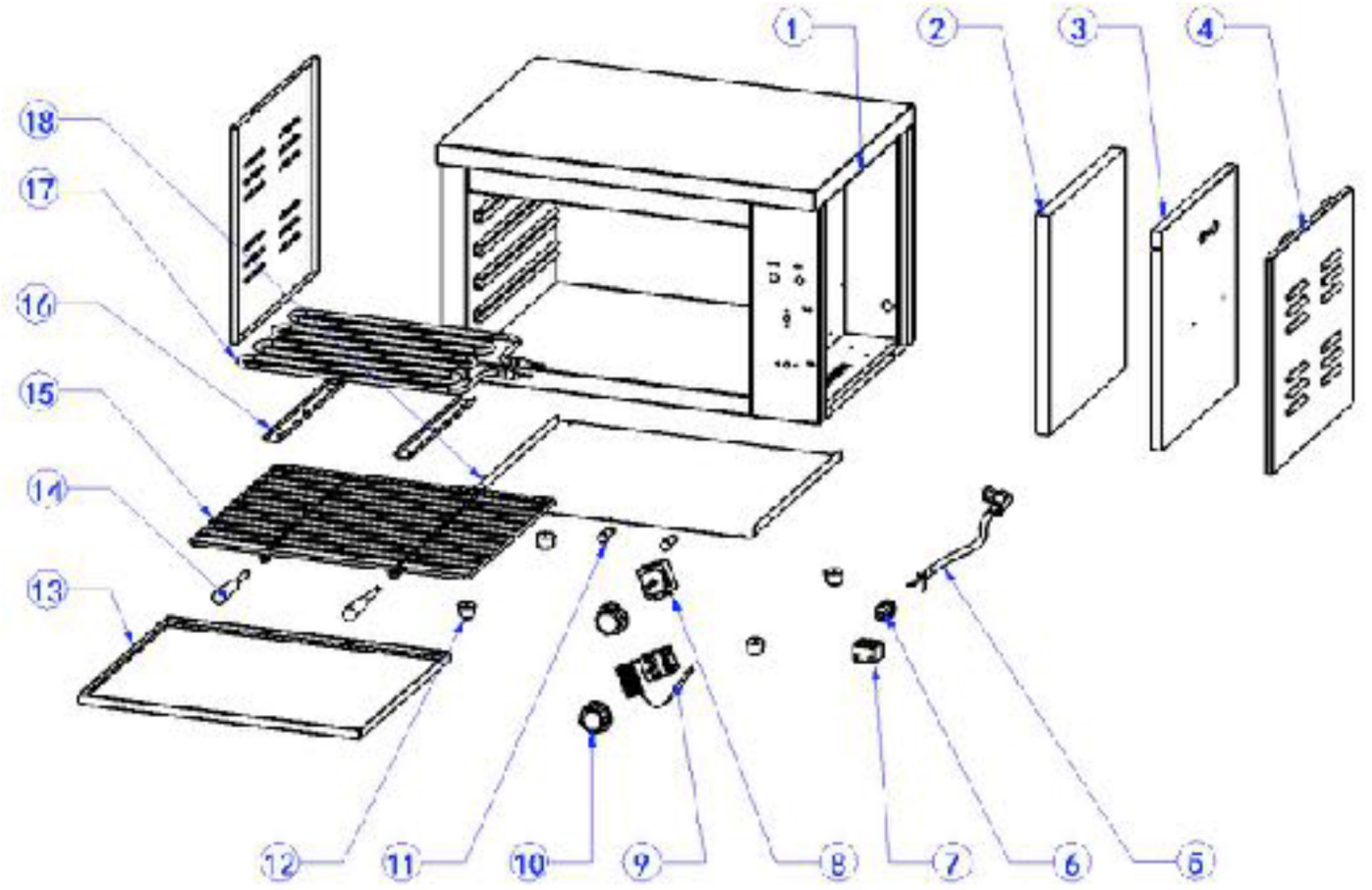

TEILE LISTE / DELER LISTE

NR. / NO.:	NAME	NR. / NO.:	NAME
1	Karosserierahmen / *ramme*	10	Knopf / *knott*
2	Wärmedämmung / *termisk isolasjon*	11	Anzeigeleuchten / *indikatorlys*
3	Wärmedämmplatte / *termisk isolasjonsbrett*	12	Gummi-Fuß / gummibein
4	Linkes & rechtes Brett / *venstre & høyre brett*	13	Tablet / *brett*
5	Drahtleitung / *kabellinje*	14	Backnetzgriff / *bakenett håndtak*
6	der Netzkabelanschluss / *strømkabel-kontakt*	15	Backnetz / *bakenett*
7	Anschlussklemmen / *termiske blokker*	16	Heizungsstützplatte / *varmer støtteplate*
8	Zeitschaltuhr / *timer*	17	Heizgerät / *varmer*
9	Thermostat / *termostat*	18	Bodengrundleiste / *nedre basebrett*

EXPLOSIONSZEICHNUNG LYNN / EXPLODED DRAWING LYNN

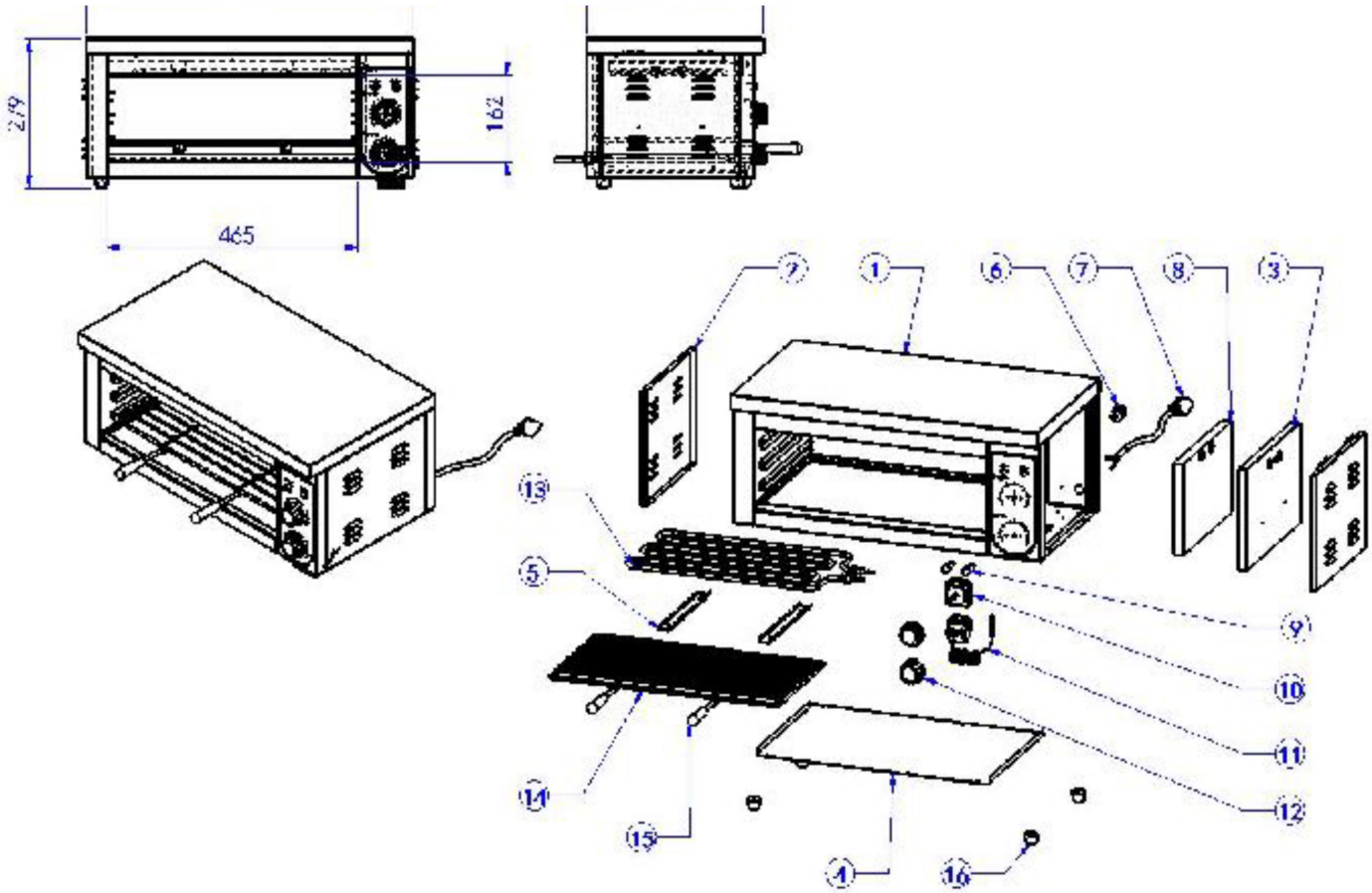

TEILE LISTE LYNN / PART LIST LYNN

NR. / NO.:	NAME	NR. / NO.:	NAME
1	Karosserierahmen / *body frame*	9	Kontrollleuchte / *indikatorlys*
2	Seitenverkleidung / *side deksel*	10	Zeitschaltuhr / *timer*
3	Baumwollplatten / *bomullsplater*	11	Thermostat / *termostat*
4	Bodenblech / *nedre plate*	12	Knopf / *knott*
5	Heizungsrohr / *varmepipe*	13	Heizung / *varmer*
6	Netzkabelkopf / *strømledning hode*	14	Backnetze / *bbakenett*
7	das Netzkabel / *strømledning*	15	Netzgriff / *håndtak til nett*
8	Isolierung Baumwolle / *isolasjon bomull*	16	Gummifüße / *gummiføtter*

VERPACKUNGS-ENTSORGUNG

Die Verpackungsmaterialien bitte entsprechend trennen und den zuständigen Sammelstellen zur Wiederverwertung und zur Umweltschohnung zuführen.

FJERNING AV EMBALASJE

Vennligst skille emballasje materialene tilsvarende og returnere dem til de ansvarlige innsamlings punktene for gjenvinning og miljøvern.

GERÄTE-ENTSORGUNG

Hat das Gerät einmal ausgedient, dann entsorgen Sie dieses ordnungsgemäß an einer Sammelstelle für Elektrogeräte. Elektrogeräte gehören nicht in den Hausmüll.

Über Adressen und Öffnungszeiten von Sammelstellen informiert Sie Ihre zuständige Verwaltung. Nur so ist sichergestellt, dass Altgeräte fachgerecht entsorgt und verwertet werden. Vielen Dank!

KASTING AV ENHETEN

Når enheten er oppbrukt, kast den på passende samlepunkt for elektriske apparater. Elektriske apparater er ikke ment for husholdningsavfall.

Din ansvarlige administrasjon vil informere deg om adressene og åpningstidene til samlingspunktet. Dette er den eneste måten å sikre at gamle apparater blir kastet på riktig vis og resirkulert. Takk så mye!

Hergestellt in P.R.C. für / produsert i P.R.C. for
SARO Gastro-Products GmbH
Sandbahn 6, 46446 Emmerich am Rhein, Tyskland
Tel. +49(0)2822 9258-0
Fax +49(0)2822 18192
E-Mail info@saro.de
Web: www.saro.de

Stand 03/2018 TM