Betriebsanleitung für Wurstwärmer Modell HD 100 und HD 200

Art-Nr.: 172-3050 / Art.-Nr.: 172-3055

Bruksinstruksjoner til Pølsevarmer modell HD 100 and HD 200

Order No.: 172-3050 / Ordrenr.: 172-3055

Modell HD 100 (*172-3050*)

Modell HD 200 (*172-3055*)

Deutsch - Original

Norsk - Oversettelse av original

Sehr geehrter Kunde,

herzlichen Glückwunsch zum Kauf dieses Wurstwärmers!

Saros Wurstwärmer HD 100 oder HD 200 sind aus hochwertigem Edelstahl gefertigt.

Die Wurstwärmer ist einfach einzurichten und simpel in der Bedienung. Innovativ im Design und aus Edelstahl gefertigt, bietet der Wurstwärmer eine einzigartige Lösung für Ihre Anforderungen.

Bitte lesen Sie diese Gebrauchsanleitung vor der Inbetriebnahme des Wurstwärmers aufmerksam durch.

Wir wünschen Ihnen viel Freude an Ihrerm neuen Wurstwärmer!

Kjære kunde,

Gratulere med kjøpet av denne pølsevarmeren!

Saros Pølsevarmer HD 100 eller HD 200 er laget i rustfritt stål av høy-kvalitet.

Pølsevarmeren er enkel å ta i bruk og bruke. Den har et innovativt design og er laget av rustfritt stål, pølsevarmeren tilbyr en unik løsning til dine behov.

Vennligst les disse instruksjonene før du bruker den varme platen.

Vi håper du liker din nye pølsevarmer!

INHALT / INNHOLD

Einleitung / Introduksjon 1

Lieferumfang / Leveringsomfang 1

Normen und Richtlinien / Standarder og direktiver 1

Technische Übersicht / Teknisk oversikt 2

Symbolerklärung / Forklaring av symboler 4

Allgemeine Hinweise / Generell informasjon 4

Sicherheitshinweise / sikkerhetsinstrukser 5

Anschluss / Kobling 6

Installationsanweisungen / installasjonsinstruksjoner 6

Einschaten des Gerätes / Skru på enheten 8

Ausschalten des Gerätes / Skru av enheten 8

Stromlaufplan / Kretsdiagram 9

Teilebezeichnung HD 100 / Navn på deler HD 100 10

Teilebezeichnung HD 200 / Navn på deler HD 200 11

Wartung / Vedlikehold 12

Reinigung / Rengjøring 12

Verpackungs-Entsorgung / Kasting av innpakning 13

Entsorgung / Kasting av enheten 13

EINLEITUNG

Bevor Sie dieses Gerät in Betrieb nehmen, lesen Sie diese Bedienungsanleitung sorgfältig, aufmerksam und beachten Sie die darin gegebenen Hinweise.

Diese Bedienungsanleitung ist Bestandteil des Gerätes und sollte, für alle Personen, die mit der Installation, dem Betrieb oder der Wartung dieses Gerätes zu tun haben, jederzeit zugänglich, in der Nähe des Gerätes, aufbewahrt werden. Bei der Weitergabe des Gerätes an Dritte, muss diese Bedienungsanleitung mitgegeben werden.

Abbildungen in dieser Anleitung können vom Original Artikel abweichen. Technische Änderungen am Gerät behalten wir uns vor.

Bei Nichtbeachtung dieser Bedienungsanleitung ist die Sicherheit des Gerätes nicht mehr gewährleistet.
Der Hersteller/Händler kann nicht verantwortlich gemacht werden für Schäden, die durch die Nichtbeachtung dieser Bedienungsanleitung entstehen.

INTRODUKSJON

Før du tar i bruk denne enheten, vennligst les disse bruksinstruksjonene nøye og observer informasjonen den inneholder.

Disse bruksinstruksjonene er en del av denne enheten og må oppbevares i nærheten av enheten og tilgjengelig for alle personer som er involvert i installasjonen, bruken eller vedlikeholdet av enheten til enhver tid.

Når du gir bort enheten til tredjeparter må disse instruksjonene også medfølges.

Illustrasjonene i denne manualen kan være annerledes fra den originale artikkelen. Vi reserverer oss retten til å gjøre tekniske endringer på enheten.

Sikkerheten til enheten er ikke lenger garantert hvis disse instruksjonene ikke er observert.

Produsenten/selgeren kan ikke holdes ansvarlig for skader forårsaket av manglende overholdelse av disse bruksinstruksjonene.

Achtung! Dieses Gerät ist nur für die in dieser Bedienungsanleitung beschriebenen Zwecke gedacht.
Obs! Denne enheten er kun beregnet til formålene som er beskrevet i denne håndboken.

Dieses Produkt ist für den gewerblichen Gebrauch bestimmt.
Dette produktet er beregnet på kommersielt bruk.

LIEFERUMFANG

- 1 Wurstwärmer
- 1 Rost
- 1 Betriebsanleitung

LEVERINGSOMFANG

- 1 pølsevarmer
- 1 grid
- 1 brukerhåndbok

NORMEN UND RICHTLINIEN

Das Gerät entspricht den aktuellen Normen und Richtlinien der EU.
Bei Bedarf lassen wir Ihnen die entsprechende Konformitäts-erklärung zukommen.

STANDARDER OG DIREKTIVER

Enheten oppfyller gjeldende EUs standarder og direktiver.Om nødvendig, vil vi sende deg den tilhørende samsvarserklæringen

Abbildungen in dieser Anleitung können vom original Artikel abweichen.
Illustrasjoner i denne håndboken kan avvike fra den opprinnelige artikkelen

TECHNISCHE ÜBERSICHT / TEKNISK OVERSIKT

Modell / *model*	HD 100	HD 200
Bestell Nr. / *Ordrenr.*	127-3050	172-3055
Material *material*	Edelstahl *rustfritt stål*	Edelstahl *rustfritt stål*
Maße Innen (mm) *dimensjoner Intern. (mm)*	B 238 x T 300 x H 170	2 x B 238 x T 300 x H 170
Maße Außen (mm) *dimensjoner ekstern. (mm)*	B 280 x T 350 x H 290	B 560 x T 350 x H 290
Anschluss (V / Ph. / Hz / kW) *tilkobling (V / Ph. / Hz / kW)*	230 / 1 / 50 / 1	230 / 1 / 50 / 2 x 1
Temperatur / *temperatur*	0 / + 110	0 / + 110
Gewicht (kg) / *vekt (kg)*	8	15
Mit Ablasshahn *Med kran*	nein / *nei*	ja / *ja*
Kontrollleuchte Indikatorlampe	ja / *ja*	ja / *ja*
Rost *gitter*	inklusive / *inkludert*	inklusive / *inkludert*
EAN-Code/ EAN-kode	4017337 172337	4017337 172344

Technische Änderungen vorbehalten!
Med forbehold om tekniske endringer!

SYMBOLERKLÄRUNG / EXPLANATION OF SYMBOLS

WARNUNG!
Dieses Symbol kennzeichnet Gefahren, die zu Verletzungen führen können.
Halten Sie die angegebenen Hinweise zur Arbeitssicherheit unbedingt genau ein und verhalten Sie sich in diesen Fällen besonders vorsichtig.

ADVARSEL!
Dette symbolet indikere fare som kan forårsake skade. Det er viktig at du følger informasjonen om arbeidssikkerhet nøye og vær spesielt forsiktig i disse tilfellene.

WARNUNG: GEFAHR DURCH ELEKTRISCHEN STROM!
Dieses Symbol macht auf gefährliche Situationen durch elektrischen Strom aufmerksam. Bei Nichtbeachten der Sicherheitshinweise besteht Verletzungs- oder Lebensgefahr!

ADVARSEL: FARE FOR ELEKTRISK STRØM!
Dette symbolet viser til farlige symboler forårsaket av elektrisk strøm. Hvis du ikke følger sikkerhetsinstruksjonene kan det resultere i skade eller død!

WARNUNG: HEISSE OBERFLÄCHE - VERBRENNUNGSGEFAHR!
Dieses Symbol weist auf die heiße Oberfläche des Gerätes, während des Betriebes und danach hin. Verbrennungsgefahr bei Nichtbeachten!

ADVARSEL: VARM OVERFLATE – RISIKO FOR BRANNSKADE!
Dette symbolet indikerer de varme overflatene på enhetene, under bruk og etter. Risiko for brannskade hvis det ignoreres!

ALLGEMEINE HINWEISE

- Vor der ersten Inbetriebnahme entfernen Sie alle Schutzfolien und reinigen Sie das Gerät sorgfältig.
- Bewahren Sie diese Betriebsanleitung griffbereit, in der Nähe des Gerätes auf.
- Der Hersteller/Händler kann nicht verantwortlich gemacht werden für Schäden, die durch Nichtbeachtung dieser Bedienungsanleitung entstehen. Außerdem ist dann die Sicherheit des Gerätes nicht mehr gewährleistet.
- Bei der Weitergabe des Gerätes an Dritte muss diese Betriebsanleitung mitgegeben werden.
- Nach dem Auspacken des Gerätes vergewissern Sie sich, dass sich alles in einwandfreiem Zustand befindet. Sollten Sie Beschädigungen entdecken, so schließen Sie das Gerät nicht an, sondern benachrichtigen Sie Ihren Händler.
- Bewahren Sie die Verpackung des Gerätes auf. Nur in der Original Verpackung kann das Gerät sicher transportiert werden.
- Falls eine Aufbewahrung der Verpackung nicht möglich ist, trennen Sie die verschiedenen Verpackungsmaterialien und liefern Sie diese bei der nächstgelegenen Sammelstelle zur sachgemäßen Entsorgung ab.
- Beachten Sie, dass alle Bestandteile der Verpackung (Plastikbeutel, Karton, Styroporteile, usw.) Kinder gefährden können und deshalb nicht in deren Nähe gelagert werden dürfen.
- Aus hygienischen Gründen wird mindestens eine tägliche Reinigung empfohlen, aber auch nach Abschluss eines jeweiligen Fertigungsprozesses im Laufe eines Tages.

GENERELL INFORMASJON

- Før du tar den i bruk, fjern all beskyttende film og rengjør enheten nøye.
- Oppbevar disse bruksinstruksjonene I nærheten av enheten.
- Produsenten/selgeren kan ikke holdes ansvarlig for skader forårsaket av manglende overholdelse av denne bruksanvisningen. I tillegg er sikkerheten til enheten ikke lenger garantert.
- Når du gir enheten til tredjeparter, må disse bruksinstruksjonene viderebringes.
- •Etter at du har pakket ut enheten, må du kontrollere at alt er i perfekt stand. Hvis du oppdager noen skader, må du ikke skru på enheten, men ta kontakt med forhandleren.
- Ta vare på emballasjen til enheten. Enheten kan bare transporteres trygt i originalemballasjen.
- Hvis det ikke er mulig å lagre emballasjen, deler du de forskjellige emballasjematerialene og leverer dem til nærmeste oppsamlingssted for riktig kasting.
- •Vær oppmerksom på at alle delene i emballasjen (plastposer, papp, polystyrendeler, osv.) kan være farlig for barn og må derfor ikke oppbevares i nærheten av dem.
- Av hygieniske grunner anbefales minst en daglig rengjøring, men også etter at en bestemt produksjonsprosess er fullført i løpet av en dag.

SICHERHEITSHINWEISE

- Lesen Sie diese Betriebsanleitung sorgfältig und beachten Sie die darin gegebenen Hinweise.
- Falsche Bedienung und unsachgemäße Behandlung können zu Störungen am Gerät führen und zu Verletzungen des Benutzers.
- Beachten Sie die für den Einsatzbereich geltenden Unfallverhütungsvorschriften und die allgemeinen Sicherheitsbestimmungen.
- Sorgen Sie immer für genügend frische Luft, während der Benutzung dieses Gerätes.
- Sorgen Sie für einen sicheren Stand auf einem trockenen, rutschfesten Untergrund.
- Zu Ihrer Sicherheit sollten Sie Benzin oder andere brennbare Dämpfe oder Flüssigkeiten nicht in der Nähe dieses oder anderer Geräte lagern oder verwenden. Den Bereich frei und frei von brennbaren Stoffen halten.
- Bewegen Sie das Gerät nicht während der Benutzung.
- Stellen Sie das Gerät nicht auf eine heiße Oberfläche.
- Lassen Sie das Netzkabel nicht über scharfe Kanten hängen und halten Sie es fern von heißen Gegenständen und offenen Flammen.
- Achten Sie darauf, dass ein unbeabsichtigtes Ziehen am Kabel oder ein Stolpern darüber nicht möglich ist.
- Überprüfen Sie regelmäßig das Kabel. Wenn es beschädigt ist, z. B. durch Quetschen, dann muss es von einem qualifizierten Fachmann ausgewechselt werden.
- Lassen Sie das Gerät während der Benutzung nicht unbeaufsichtigt. Seien Sie besonders vorsichtig, wenn Kinder in der Nähe sind, diese können die Gefahren im Umgang mit Elektrogeräten und Geräten die heiß werden nicht erkennen, weshalb es zu Verletzungen und Sachbeschädigung kommen kann!
- Schützen Sie das Gerät vor Feuchtigkeit.
- Betreiben Sie das Gerät nicht im Freien, bei Regen!
- Reinigen Sie das Gerät nicht mit einem offenen Wasserstrahl.
- Wenn notwendig, kontaktieren Sie eine Person die zur Reparatur des Gerätes berechtigt ist.
- Dieses Gerät darf nur von Personen bedient werden, die dazu ausgebildet wurden.
- Keine Bedienung des Gerätes durch Kinder oder Personen mit eingeschränkten körperlichen, sensorischen oder geistigen Fähigkeiten; oder Mangel an Erfahrung und/oder Wissen, da diese Personen die Gefahren bei der Benutzung von Elektrogeräten und/oder Geräten, welche Hitze erzeugen, nicht erkennen können und es so zu Unfällen, Brand oder Sachbeschädigung kommen kann.
- Vor jeder Reinigung den Stecker aus der Steckdose ziehen, bzw. das gerät vom Strom trennen; ebenso bei längerer Nichtbenutzung.
- Um das Gerät vom Stromnetz zu trennen, ziehen Sie den Netzstecker.
- Benutzen Sie das Gerät nur für den für dieses Gerät vorgesehenen Zweck, wie das warmhalten von Lebensmitteln wie Würstchen.
- Verwenden Sie zum Betrieb des Gerätes nur die dafür vorgesehenen Original Teile.
- Im Falle einer Störung und/oder Fehlfunktion schalten Sie das Gerät aus und ziehen Sie den Stecker aus der Steckdose; oder trennen Sie das Gerät vom Stromnetz und benachrichtigen Sie Ihren Händler. Er wird die Reparatur mit Original Ersatzteilen ausführen.

SIKKERHETSINFORMASJON

- Les disse bruksinstruksjonene nøye og observer informasjonen de inneholder.
- Feil bruk og håndtering kan føre til feil på enheten og skade på brukeren.
- Følg instruksene om ulykkesforebygging som gjelder for bruksområdet og de generelle sikkerhetsforskrifter.
- Ha alltid tilstrekkelig med frisk luft når du bruker denne enheten.
- Sikre en sikker ståplass på en tørr, ikke-glatt overflate.
- For din sikkerhet, ikke lagre bensin eller andre brannfarlige damper eller væsker i nærheten av denne eller annet utstyr.
- Ikke beveg enheten under bruk.
- Ikke plasser enheten på varme overflater
- Ikke la strømledningen henge over skarpe gjenstander og hold den unna varme objekter og åpne flammer.
- Forsikre deg om at det ikke er mulig å snuble eller trekke i kabelen utilsiktet.
- Sjekk kabelen regelmessig. Hvis den er skadet, f.eks. ved klemming, må den erstattes av en kvalifisert spesialist.
- Ikke forlat enheten uten tilsyn under bruk. Vær spesielt forsiktig når barn er i nærheten, siden de ikke klarer å gjenkjenne farene som er ved å håndtere elektriske apparater og enheter som blir varme, noe som kan føre til skader og skade på eiendom!
- Beskytt enheten fra fukt.
- Ikke bruk enheten utendørs, i regnet!
- Ikke rengjør enheten med en åpen vannstråle.
- Hvis det er nødvendig, kontakt en person som er autorisert til å reparere enheten.
- Enheten kan bare brukes av personer som har blitt trent til å gjøre det.
- Den må ikke brukes av barn eller personer med begrenset fysisk, sensorisk eller mentale ferdigheter; eller mangel på erfaring og/eller kunnskap, siden disse personene ikke kan gjenkjenne farer ved bruk av elektriske apparater og/eller enheter som genererer varme og kan dermed føre til ulykker, brann eller skade på eiendom.
- Før rengjøring, koble enheten fra strømmen; det samme gjelder for perioder uten der den ikke er i bruk.
- For å koble den av strømmen; ta kontakten ut av stikkontakten.
- Bruk bare enheten til beregnet bruk, som å holde mat som pølser varm.
- Bare bruk originale deler beregnet for bruksområdet til enheten.
- Hvis det skal oppstå en feil, skru av enheten koble den fra stikkontakten og strøm; så kontakt din forhandler. Han vil utføre en reparasjon med originale reservedeler.

ANSCHLUSS

Bevor Sie das Gerät anschließen, vergewissern Sie sich, dass die Spannung und die Frequenz der Stromversorgung mit den Angaben auf dem Typenschild übereinstimmen!

Verfügt das Gerät über einen Netzstecker Anschluss, stecken Sie den Netzstecker in eine geeignete, geerdete Steckdose.

Sollte das Gerät nicht über einem Netzstecker Anschluss verfügen, lassen Sie die Installation unbedingt von einem Fachmann vornehmen!

KOBLING

Før du kobler til enheten, forsikre deg om at spenningen til strømmen stemmer overens med informasjonen på navneplaten!

Hvis enheten har en stikkontakt, må du koble støpselet til en egnet jordet stikkontakt.
Hvis enheten ikke har en strømkontakt, er det viktig at du ikke fortsetter med installasjonen. Før du kontakter en ekspert!

WARNUNG: BRANDGEFAHR!

- Platzieren Sie das Gerät nicht in der Nähe von entzündlichen Materialien oder Flüssigkeiten!

ADVARSLER: FARE FOR BRANN!

- Ikke plasser enheten nær brannfarlige materialer eller væsker!

WARNUNG: GEFAHR DURCH ELEKTRISCHEN STROM!

- Vergewissern Sie sich, dass das Stromkabel frei von Beschädigungen ist.
- Ein beschädigtes Gerät darf nicht benutzt werden! In diesem Falle wenden Sie sich an Ihren Fachhändler!
- Vor dem Anschluss ans Netz prüfen Sie, ob die Stromart und die Netzspannung mit den Angaben auf dem Typenschild des Gerätes übereinstimmen.
- Lassen Sie den Anschluss ggf. von einem Fachmann übernehmen.
- Verwenden Sie keine Adapter oder Verlängerungskabel.

ADVARSEL: FARE FOR ELEKTRISK STRØM!

- Forsikre deg om at strømkabelen ikke er skadet.
- Skadet utstyr må ikke brukes! Hvis dette er tilfellet vennligst kontakt din spesialistforhandler!
- Før du kobler til strøm, sjekk at strømtypen og spenningen stemmer overens med informasjonen på typeplaten til enheten.
- Hvis det er nødvendig, få en spesialist til å ta over tilkoblingen.
- Ikke bruk adaptere eller skjøteledninger.

INSTALLATIONSANWEISUNGEN

1. Das technische Typenschild ist auf der Geräterückseite angebracht (fig.2).
2. Die Schutzfolie entfernen.
3. Sicherheitsvorschriften
Grundsätzlich sind folgende Vorschriften zu beachten:
Sicherstellen, dass Spannung und Frequenz des Stromnetzes mit den auf dem Typenschild des Gerätes angegeben Werten übereinstimmen.
Das Gerät ausschließlich an eine Steckdose mit Erdung nach Normvorschriften anschließen.
Anschluss an ein äquipotenziales System.
Das Gerät darf nur von Fachpersonal unter Einhaltung der gültigen Sicherheits-vorschriften angeschlossen werden. Das Netzkabel muss so gelegt werden, dass es an keiner Stelle einer höheren Temperatur als max. 50°C über der Umgebungstemperatur ausgesetzt ist. Vergewissern Sie sich vor Anschluss des Gerätes, dass die Steckdose oder der verwendete Einschalter leicht zugänglich ist.
ACHTUNG: Der Hersteller lehnt jede Verantwortung ab, wenn diese unfall-verhütenden Vorschriften nicht eingehalten werden.

INSTALLASJONSINSTRUKSJONER

1. Den tekniske navneplaten er plassert på baksiden av enheten (fig.2).

2. Fjern beskyttelsesfilmen.

3. Sikkerhetsforskrifter
I prinsippet må følgende forskrifter følges: Kontroller at spenningen og frekvensen til nettstrømforsyningen er kompatibel med spenningen og frekvensen som er angitt på navneplaten til strømforsyningen. Verdier er angitt for enheten.
Koble kun enheten til en stikkontakt med jording i henhold til standardbestemmelsene.
Apparatet må kun betjenes av kvalifisert personell i samsvar med gjeldende sikkerhetsforskrifter.
Ledningen må legges på en slik måte at den ikke kan bli skadet på noen måte. Makstemperatur 50°C over temperaturen på omgivelsene. Koble til enheten slik at strømuttaket eller bryteren som er brukt, er lett tilgjengelig.

OBS: Produsenten avviser alt ansvar dersom disse ulykkesforebyggende forskriftene ikke må overholdes.

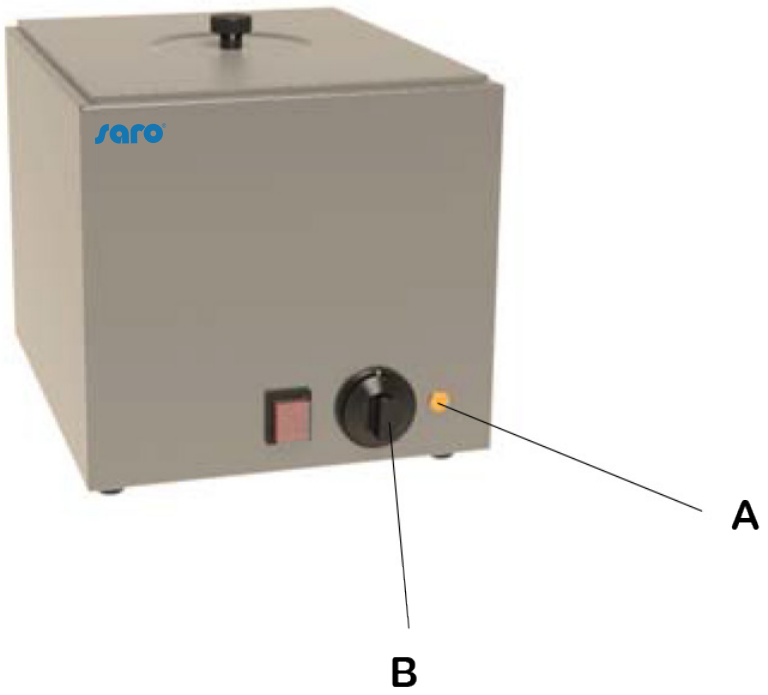

Fig. 1

WARNUNG: HEISSE OBERFLÄCHE! VERBRENNUNGSGEFAHR!

- Einige Komponenten des Wurstwärmers werden, während des Betriebes, sehr heiß! Es besteht die Gefahr von Verbrennungen beim Berühren dieser Komponenten.
- Beim Hereinstellen oder Herausnehmen unbedingt geeignete Hitzeschutzhandschuhe tragen!

ADVARSEL: VARM OVERFLATE! RISIKO FOR BRANNSKADE!

- Noen deler av pølsevarmeren kan bli veldig varm under bruk! Det er risiko for brannskade når du rører disse delene.
- Bruk passende varmebeskyttende hansker når du legger i eller tar ut mat!

WARNUNG: GEFAHR DURCH ELEKTRISCHEN STROM!

- Das Gerät, Kabel und Stecker nicht mit nassen oder feuchten Händen anfassen.
- Das Gerät darf nicht in Wasser oder andere Flüssigkeiten getaucht werden. Sollte das Gerät dennoch einmal ins Wasser gefallen sein, sofort den Netzstecker ziehen und das Gerät vor erneutem Gebrauch von einem Fachmann überprüfen lassen. Es besteht Lebensgefahr durch Stromschlag.

ADVARSEL: FARE FOR ELEKTRISK STRØM!

- Ikke rør enheten, kablene og pluggene med våte eller fuktige hender.
- Enheten må ikke senkes i vann eller andre væsker. Hvis enheten skulle falle i vann, koble den fra strømmen umiddelbart og få enheten sjekket av en spesialist før du bruker den på nytt. Det er fare for liv gjennom elektrisk støt.

Vor der Benutzung des Gerätes, Wasser in das passende Becken giessen.

Før du bruker enheten, hell vann i beholderen.

Vor der ersten Benutzung das Gerät gründlich reinigen.

Vask enheten nøye før du bruker den for første gang.

EINSCHALTEN DES GERÄTES

- 1. Das Netzkabel in die Steckdose stecken und schalten Sie den Hauptschalter ein (A).
- 2. Den Thermostatknebel (B) bis zur gewünschten Temperatur-einstellung drehen. Die Kontrolllampe (C) leuchtet auf und erlischt, sobald die eingestellte Temperatur erreicht ist.
- 3. An diesem Punkt ist das Gerät einsatzbereit.

AUSSCHALTEN DES GERÄTES

- 1. Den Thermostatknebel (B) auf Position "0" stellen und sich vergewissern, dass die Kontrollleuchte erlischt (C).
- 2. Schalten Sie den Hauptschalter (A) aus.
- 3. Achtung: Auch wenn das Gerät ausgeschaltet ist, der Stecker sich aber noch in der Steckdose befindet, steht das Gerät unter Spannung.
- 4. Lassen Sie das gebrauchte Wasser über den Ablasshahn (D) (**nur HD 200**) ab.

SKRU PÅ ENHETEN

- 1. Koble strømledningen til stikkontakten og slå på hovedbryteren (A).
- 2. Vri termostatknappen (B) til ønsket temperaturinnstilling. Kontrollampen (C) lyser og slukker så snart den innstilte temperaturen er nådd.
- 3. På dette tidspunktet er enheten klar til bruk.

SKRU AV ENHETEN

- 1. Sett termostatknappen (B) til „0" og kontroller at indikatorlampen slukker (C).
- 2. Slå av hovedbryteren (A).
- 3. Forsiktig: Selv om enheten er slått av, men pluggen fortsatt er tilkoblet, er enheten fortsatt aktiv.
- 4. Tapp det brukte vannet via avløpskranen (D) (kun HD 200).

HD 100 (127-3050)

HD 200 (127-3055)

STROMLAUFPLAN / KRETSDIAGRAM

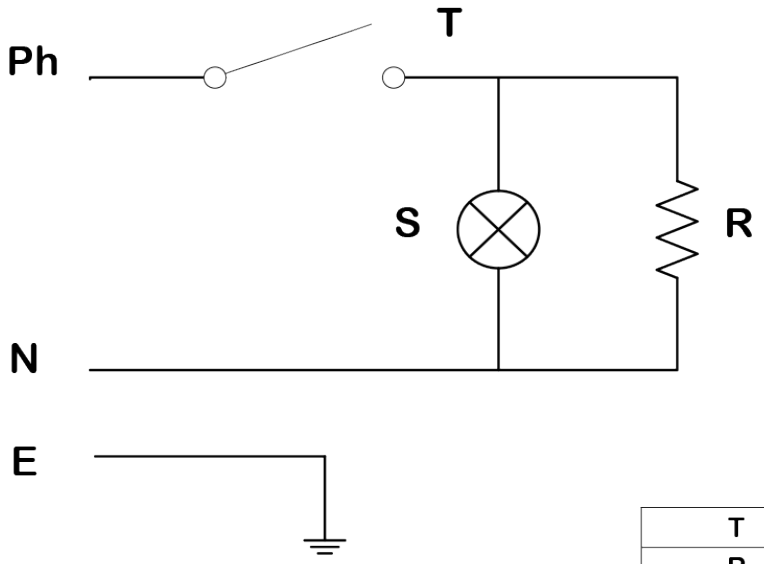

T	Thermostat
R	Resistence
S	Thermostat light

TEILEBEZEICHNUNG / NAVN PÅ DELER

HD 100

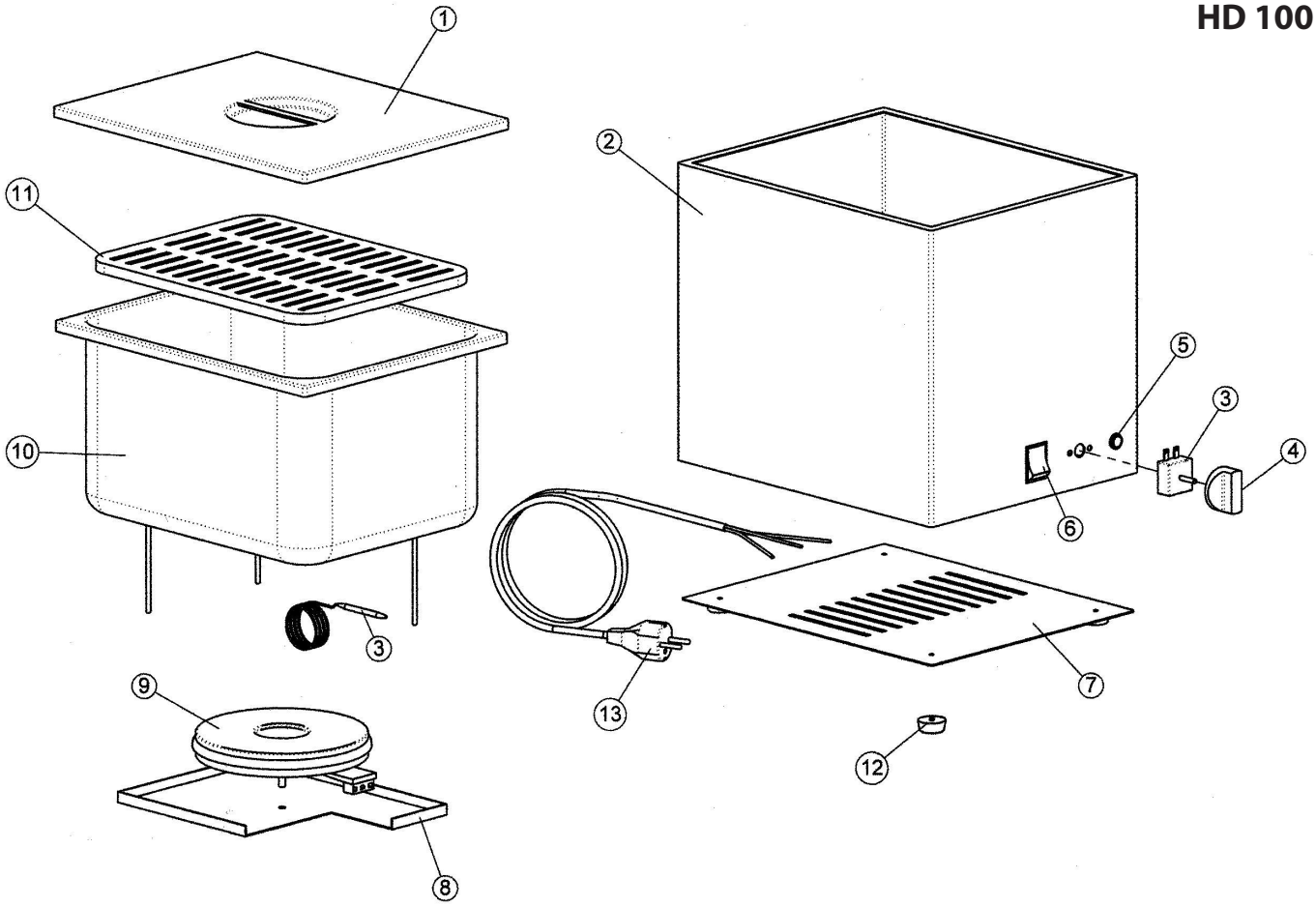

	NAME	*NAVN*
1	Klappe	*Lokk*
2	Gehäuse	*Hovedstruktur*
3	Thermostat	*Termostat*
4	Thermostatschalter	*Termostat knapp*
5	Thermostatleuchte	*Termostat lys*
6	Ein/Aus-Schalter	*på/av bryter*
7	Bodenplatte	*nedre panel*
8	Heizplatte	*varmeplate panel*
9	Heizplatte 1000 W	*varmeplate 1000 w*
10	Behälter 1/2 gn	*tank 1/2 gn*
11	Lochgitter oben	*tank perforert topp*
12	Fuß	*fot*
13	elektrisches Kabel 1,60 m	*elektrisk ledning m. 1,60*

TEILEBEZEICHNUNG / NAVN PÅ DELER

HD 200

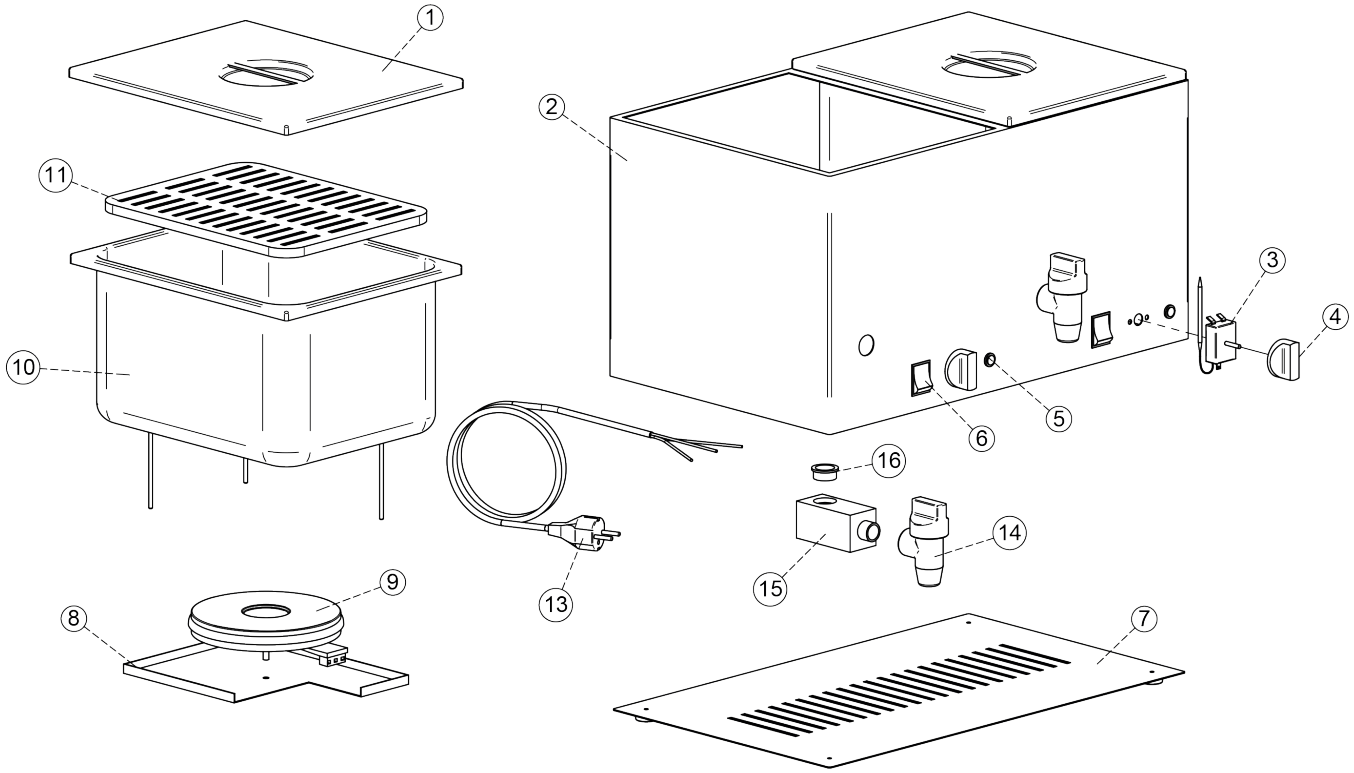

	NAME	*NAVN*
1	Klappe	*Lokk*
2	Gehäuse	*Hovedstruktur*
3	Thermostat	*termostat*
4 a	Thermostatschalter	*termostat knapp*
4 b	Ring für Knopf	*ring til knapp*
5	Thermostatleuchte	*termostat lys*
6	Ein/Aus-Schalter	*På/Av bryter*
7	Bodenplatte	*nedre panel*
8	Heizplatte	*varmeplate*
9	Heizplatte 1000 W	*Varmeplate 1000 W*
10	Behälter 1/2 gn	*Beholder 1/2 gn*
11	Lochgitter oben	*tank perforert topp*
12	Fuß	*fot*
13	elektrisches Kabel 1,60 m	*elektrisk ledning m. 1,60*
14	Wasserhahn	*Kran*
15	Block für Auslauf	*Blokkering til utgang*
16	Muffenanschluss	*stikkontakt*

WARTUNG

Die Wartung des Wurstwärmers darf nur von autorisierten Personen vorgenommen werden!

VEDLIKEHOLD

Vedlikehold av pølsevarmeren må kun utføres av autoriserte personer!

WARNUNG: GEFAHR DURCH ELEKTRISCHEN STROM!

- Ein beschädigtes Gerät darf nicht benutzt werden! In diesem Falle trennen Sie das Gerät vom Stromnetz und wenden Sie sich an Ihren Fachhändler!
- Versuchen Sie nie, das Gerät selbst zu öffnen oder gar zu reparieren. - Es besteht Lebensgefahr!

ADVARSEL : FARE FOR ELEKTRISK STRØM!

- En skadet enhet må ikke brukes! Hvis dette er tilfellet, koble fra enheten fra strømmen og kontakt din spesialistforhandler!
- Aldri prøv å åpne eller reparer enheten selv. - Fare for livet!

REINIGUNG

Dank des speziellen Designs und des einzigartigen Aufbaus ders Wurstwärmers ist dieser sehr einfach zu reinigen.
Vor der Reinigung trennen Sie das Gerät vom Stromnetz.
Reinigen Sie den Wurstwärmer mit einem in Essigwasser getränkten Tuch oder Schwamm.

Mehrmals nachspülen und anschließend sorgfältig abtrocknen.

Verwenden Sie nur nicht scheuernde Reinigungsmittel. Spülen Sie mit klarem Wasser nach und lassen Sie die Wärmefläche einige Minuten aufheizen, um sie zu trocknen. Verwenden Sie niemals chlorhaltige Reiniger, wie Natriumhypochlorit in Desinfektionsmitteln, Salzsäure oder ähnliches. Verwenden Sie keine spitzen oder scharfkantigen Gegenstände, die die Wärmefläche zerkratzen und beschädigen können.

RENGJØRING

På grunn av det spesielle designet og den unike strukturen til pølsevarmeren, er den veldig enkel å rengjøre. Koble den fra strøm før rengjøring. Rengjør den varme platen med en klut eller svamp funket i eddikvann.

Skyll flere ganger og så tørk nøye.

Bruk bare slitasjefri rengjøringsmiddel. Skyll med rent vann og la varmeoverflaten varme opp i noen minutter for å tørke. Bruk aldri rengjøringsmiddel med klor, som natrium, hypokloritt i desinfeksjonsmidler, saltsyre eller lignende. Ikke bruk skarpe eller spisse gjenstander som kan skrape eller skade varmeoverflaten.

WARNUNG: GEFAHR DURCH ELEKTRISCHEN STROM!

- Vor jeder Reinigung muss das Gerät vom Stromnetz getrennt werden!

ADVARSEL: FARE FOR ELEKTRISK STRØM!

- Enheten må kobles fra strømmen før rengjøring!

WARNUNG: HEISSE OBERFLÄCHE! VERBRENNUNGSGEFAHR!

- Einige Komponenten des Wurstwärmers werden, während des Betriebes, sehr heiß! Es besteht die Gefahr von Verbrennungen beim Berühren dieser Komponenten.
  Beginnen Sie nicht mit der Reinigung, bevor das Gerät ausreichend abgekühlt ist!

ADVARSEL: VARM OVERFLATE! FARE FOR BRANNSKADER!

- Noen deler av pølsevarmeren kan bli veldig varm under bruk! Det er risiko for brannskade når du tar på disse delene.
- Ikke begynn å rengjør den til enheten har kjølt seg ned tilstrekkelig!!

VERPACKUNGS-ENTSORGUNG

Die Verpackungsmaterialien bitte entsprechend trennen und den zuständigen Sammelstellen zur Wiederverwertung und zur Umweltschohnung zuführen.

KASTING AV INNPAKNING

Vennligst separer innpakningsmaterialene på passende hvis og returner dem til riktig samlepunkt for resirkulering.

GERÄTE-ENTSORGUNG

Hat das Gerät einmal ausgedient, dann entsorgen Sie dieses ordnungsgemäß an einer Sammelstelle für Elektrogeräte. Elektrogeräte gehören nicht in den Hausmüll.

Über Adressen und Öffnungszeiten von Sammelstellen informiert Sie Ihre zuständige Verwaltung. Nur so ist sichergestellt, dass Altgeräte fachgerecht entsorgt und verwertet werden. Vielen Dank!

KASTING AV ENHETEN

Når enheten er oppbrukt, kast den på passende samlepunkt for elektriske apparater. Elektriske apparater er ikke ment for husholdningsavfall.

Din ansvarlige administrasjon vil informere deg om adressene og åpningstidene til samlingspunktet. Dette er den eneste måten å sikre at gamle apparater blir kastet på riktig vis og resirkulert. Takk så mye!

Hergestellt in Italien für / produsert i italia for
HÄNDLER / FORHANDLER:
SARO Gastro-Products GmbH
Sandbahn 6, 46446 Emmerich am Rhein, Germany
Tel. +49(0)2822 9258-0
Fax +49(0)2822 18192
E-Mail info@saro.de
Web: www.saro.de

Stand 08/2018 TM